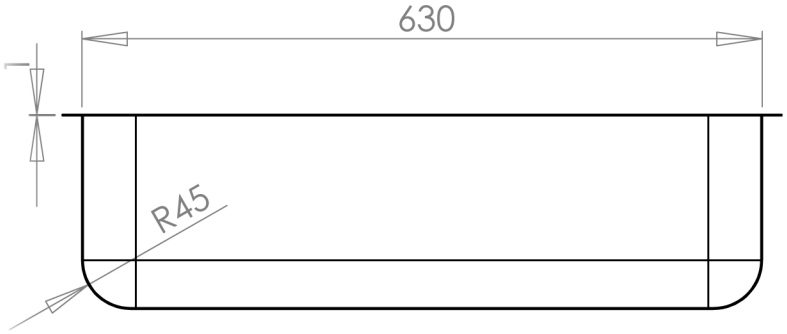

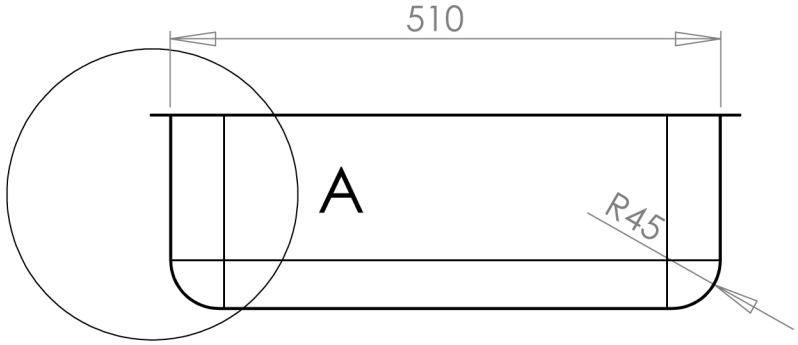

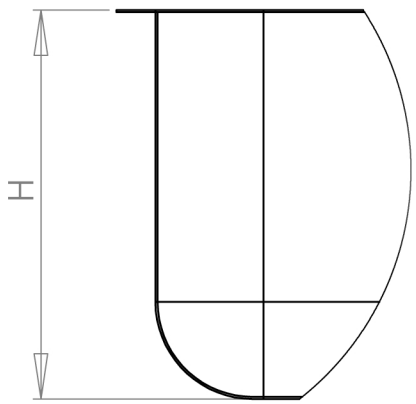

DETAIL A
SCALE 2 : 7

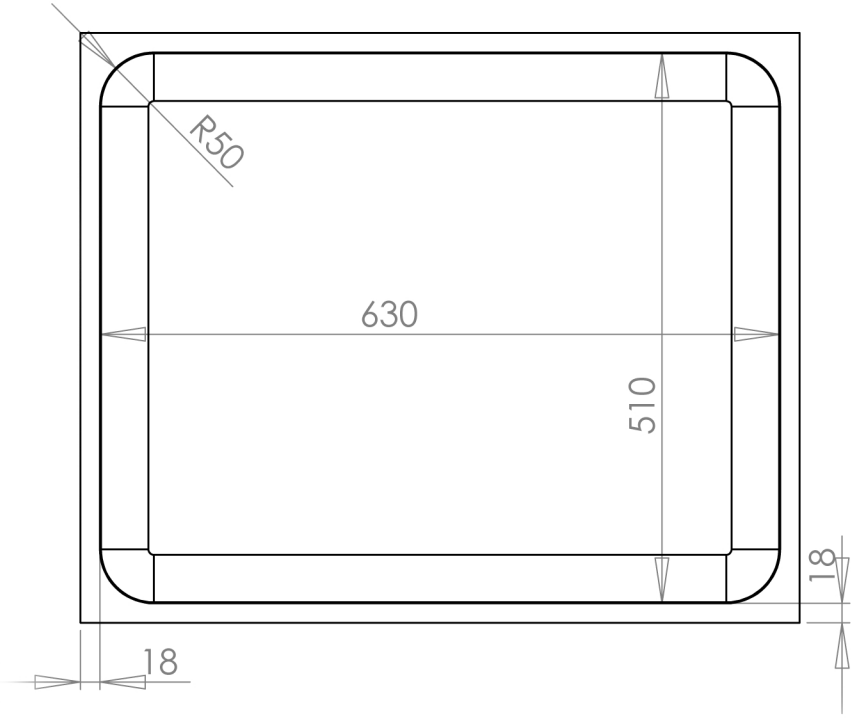

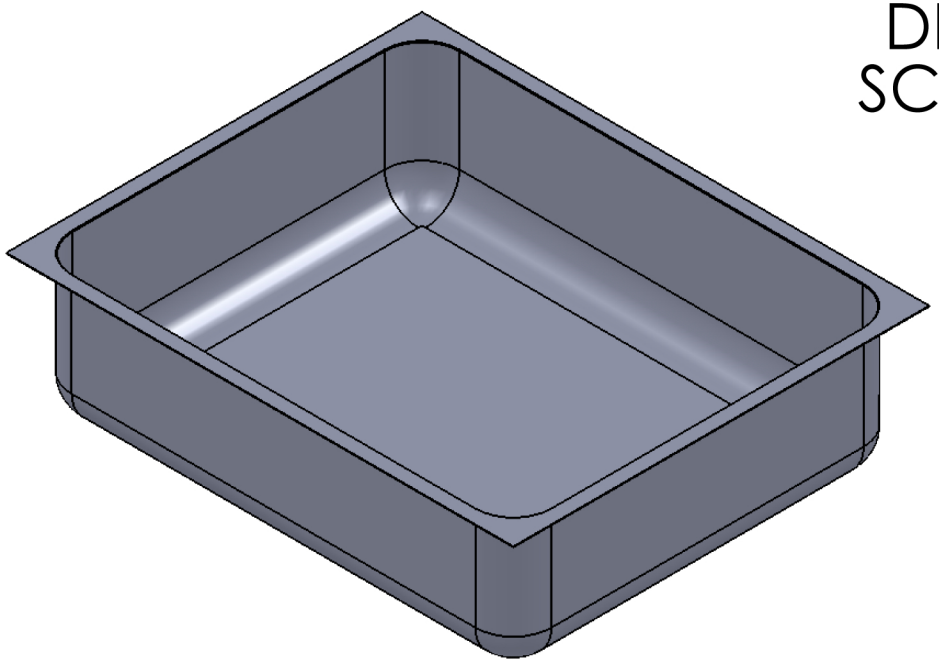

MODELLER	
2X1/1	H:11
2X1/1	H:13.5
2X1/1	H:15
2X1/1	H:16
2X1/1	H:17
2X1/1	H:17.5
2x1/1	H:18
2x1/1	H:19
2X1/1	H:20
2X1/1	H:21
2X1/1	H:22
2X1/1	H:25

	Isim Name	Tarih Date	İmza Sign		
Çizen Drawn	Fatma ÖZDENİZKUŞU				
Kontrol Checked	Kadir BURSA			Stok Kodu Stock Code	
Onay Approved	Hamza DEMİRHAN				
Ölçek Scale	BENMARI HAVUZU 2X1/1			Adet Piece	Resim No Drawing No	Malzeme Material	Farklı Farklı

RETA ÇAN
ÇELİK VE METAL SAN. TİC. A.Ş.
Fatih Fabrika Cad. No: 3 Tepe, Bursa/Turkiye
Tel: 00 90 224 236 26 30 Fax: 00 90 224 236 26 19